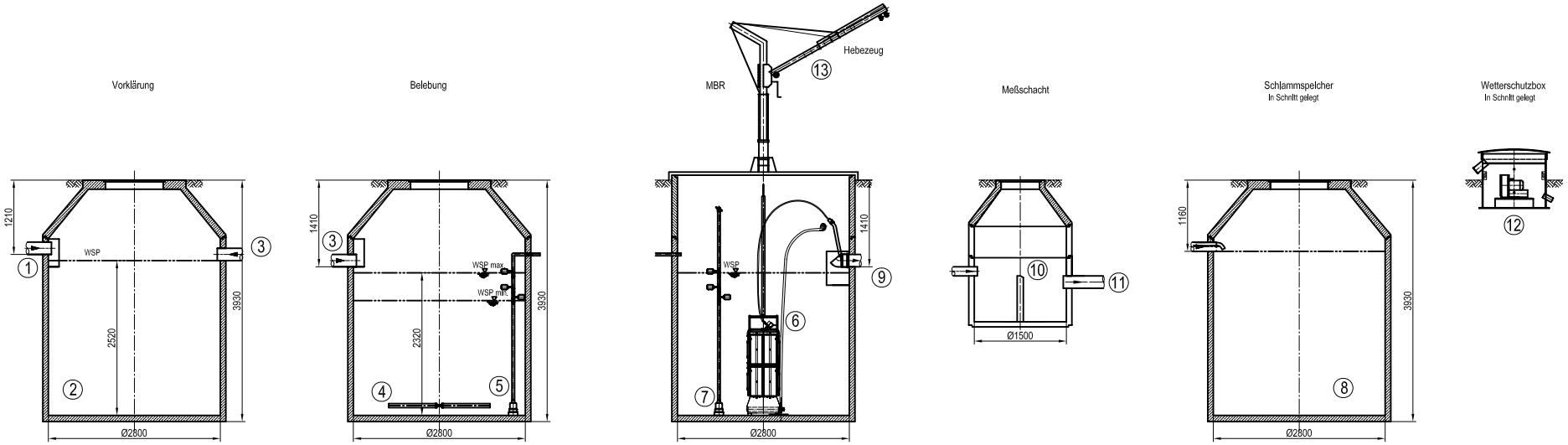

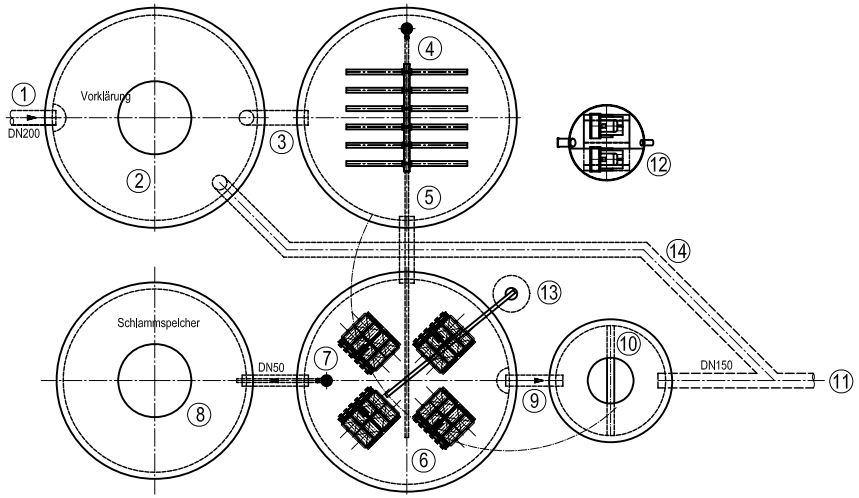

1 Zulauf DN80
2 Vorklärung
3 Überlauf Belebung
4 Belebungsbecken mit Pufferspeicher
5 Beschickung MBR
6 Membranbioreaktor mit siClaro Filter
7 Überschußschlammpumpe
8 Schlammspeicher
9 Ablauf Filtrat und Zulauf Meßschacht
10 Meßschacht
11 Kläranlagenablauf DN150
12 Wetterschutzbox mit Steuerung
13 Hebezeug
14 Notüberlauf (Option)

THIS DRAWING IS CONFIDENTIAL AND IT AND THE COPYRIGHT THERIN ARE THE PROPERTY OF MARTIN SYSTEMS. THIS DRAWING IS SUPPLIED ON THE CONDITION THAT IT MUST NOT BE USED OR EXHIBITED WITHOUT THER WRITTEN PERMISSION AND THAT ANY MANUFACTURE, WORK, ETC. MUST NOT BE CARRIED OUT OR USED FOR ANY OTHER PURPOSE OTHER THAN THAT FOR WHICH THE DRAWING WAS SUPPLIED. DESIGN RIGHTS SUBSIST IN THE DESIGN OF ARTICLES MANUFACTURED WHOLLY OR IN PART IN ACCORDANCE WITH THIS DRAWING.

siClaro® pack system

Verteiler: EK, EH, FM	Fertigungsfreigabe: Datum: Unterschrift:	(Zul. Abw.) DIN EN ISO 13920 DIN ISO 2768 T1/T2 - mk	Oberfläche
Maßstab 1:50	Position -	Menge -	
Bearb. 09.09.2004 Beyer	Datum	Name	
Gepr.			
Norm			

MARTIN Systems GmbH Engineering

Zust. | Änderungen | Datum | Name | Dateiname Zeichng1.dwg

siClaro- Kläranlage 200EW

Lageplan + Schnitte

Angebotszeichnung

Blatt - BI

Diese Zeichnung ist unser Eigentum, darf nicht ohne vorherige Genehmigung kopiert, verwendet oder an dritte Personen weitergegeben werden.